aguas Araucanía

INGENIERÍA BÁSICA PARA PLANTAS ELEVADORAS, IMPULSIONES, PLANTA DE TRATAMIENTO DE AGUAS SERVIDAS Y DESCARGA LOCALIDAD DE LICAN RAY

CONTENIDO : CASETA DOSIFICACIÓN DE METANOL

PROYECTADO POR: EMÁS INGENIERIA

HUMBERTO ACUÑA JEFE PROYECTO	LUIS PEILLARD ING. PROYECTO

UBICACION	FECHA	ESCALA	REV.	INVERSION
LONCOCHE	ABRIL 2017	SE INDICAN	0	OPERACIONAL

APROBACION CLIENTE INTERNO:

FIRMA

APROBACION AGUAS ARAUCANIA S.A.

REVISOR | REVISOR (VºBº) PREVENCIONISTA DE RIESGOS | JEFE DEPTO. DESARROLLO E INGENIERIA

GERENTE DE INFRAESTRUCTURA Y DESARROLLO

PROYECTO AGUAS ARAUCANIA Nº _____ PLANO Nº 44

COD. 250-HI-003

REVISION	Nº	FECHA	PROY	DIB	REV	DESCRIPCIÓN
	A	07/03/17	LPP	JOP	HAD	REVISIÓN INTERNA
	B	10/05/17	LPP	XL	HAD	REVISIÓN CLIENTE
	0	31/05/17	LPP	XL	HAD	REVISIÓN CLIENTE

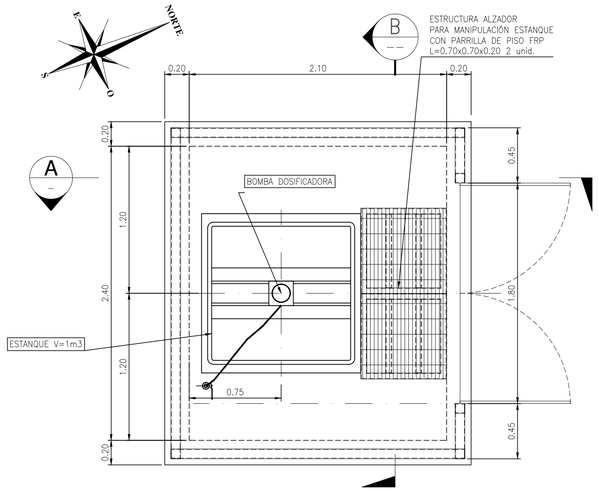

PLANTA CASETA DOSIFICACIÓN DE METANOL

ESCALA 1 : 25

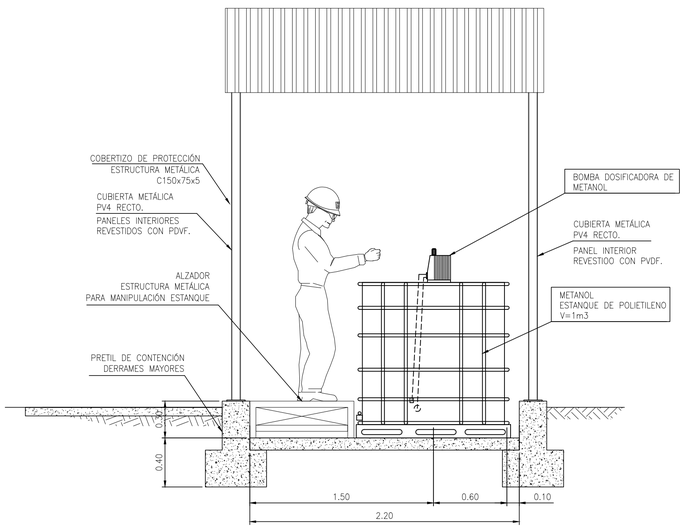

CORTE A

ESCALA. 1 : 25

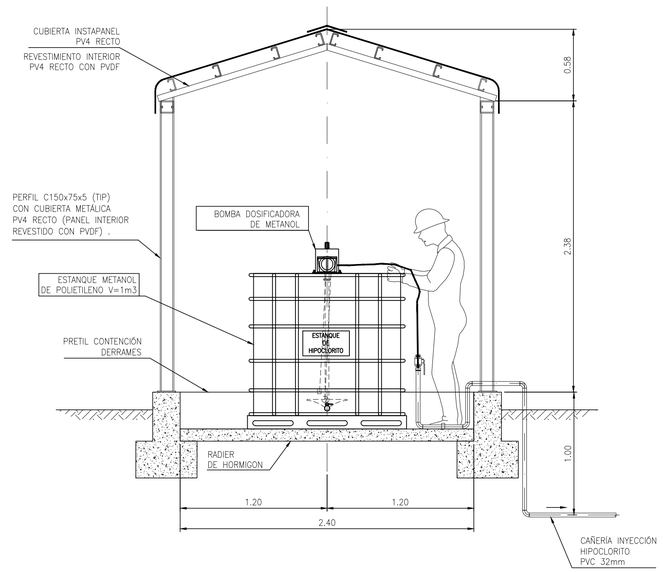

CORTE B

ESCALA. 1 : 25

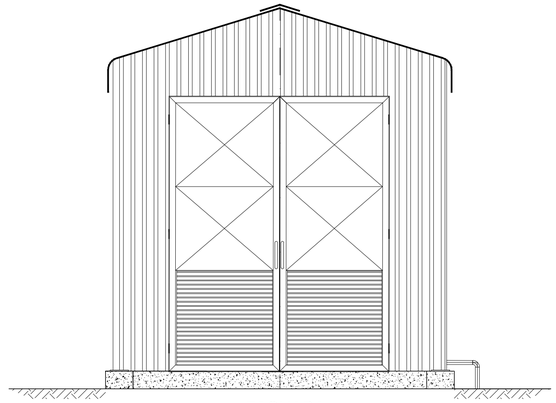

FACHADA

ESCALA 1 : 25

ARCHIVO DE DIBUJO CAD : 044-LIC-IB-PLA-250-HI-003-0-SALA METANOL.dwg